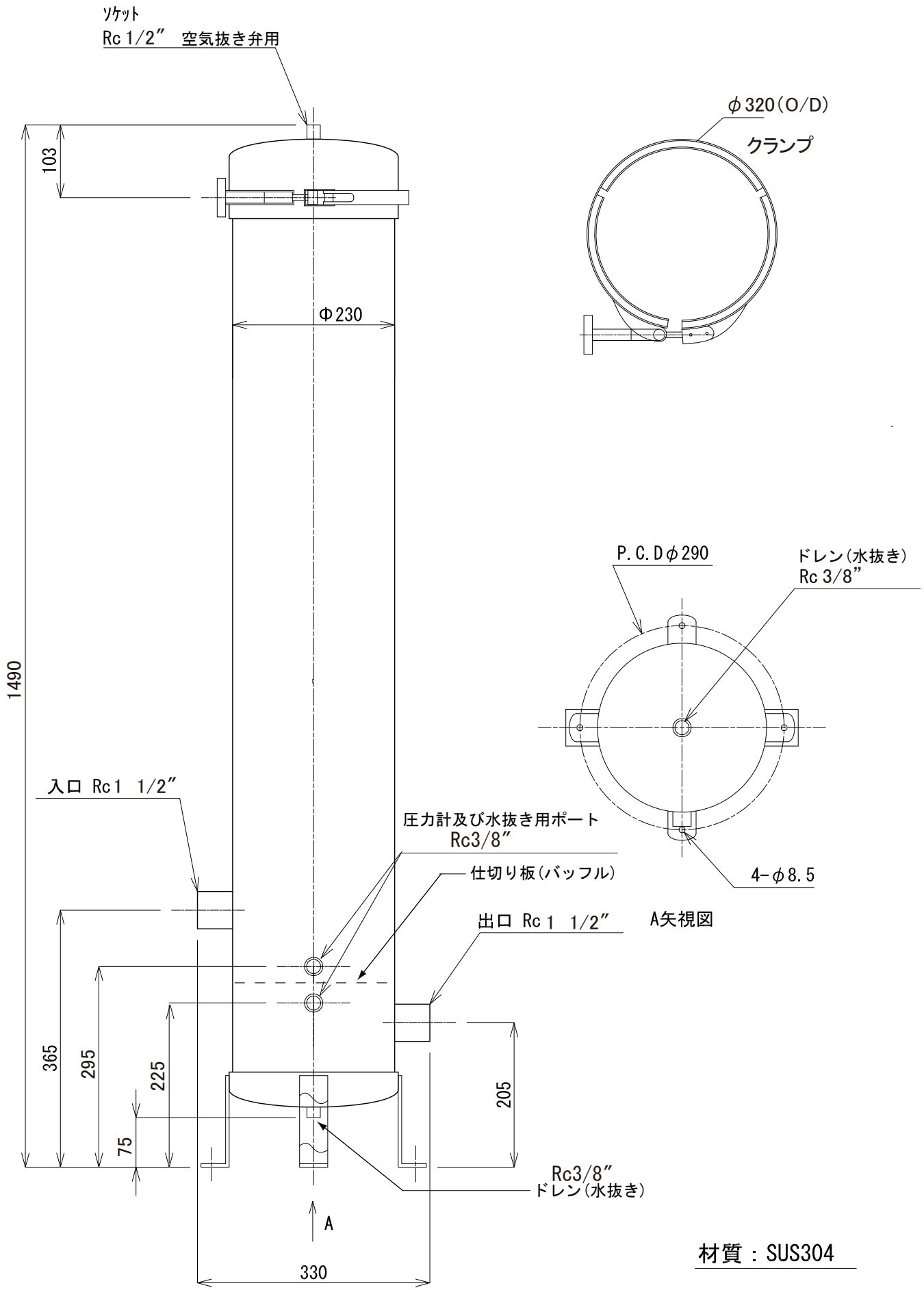

材質：SUS304

※仕様、寸法、数値などは、お知らせなく変更する事がございます。
※ソケットRc、ドレンRc、水抜き及び圧力計用ポートRのサイズは、入荷時期によって変更する事がございます。
※各寸法は製作過程において多少誤差が出ますので、取付位置を決める時は、現物商品を再確認して下さい。

作成	2020年4月10日	担当		納入先	名称 ステンレスフィルター ハウジング　足長タイプ ＣＦ２８	製番	CF28(21)
株式会社 環境テクノス						縮尺	S=1/8(A4)